阀连接器, 防护类型 CI, 2+PE 桥接, 带LED, 铁路认证

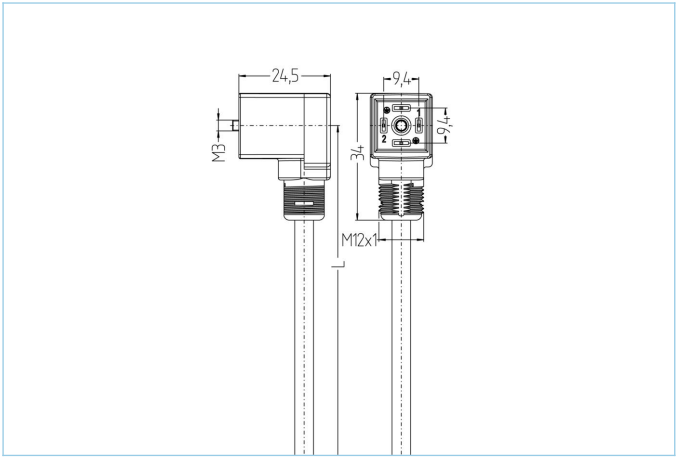

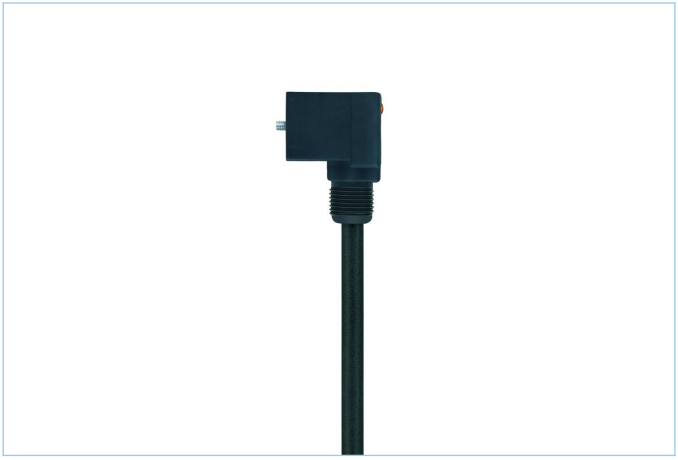

产品信息	
物料描述	RA-VCIG22.1-24.1-m/S5600
物料编号	V0011125
Länge	按要求
海关关税编码	85444290
Step-文件	RA-VCIG22_1-24_1-m.stp

技术参数	
连接头	母头, 弯型, CI阀, 保护套管带螺纹压头
针脚数	2+PE ， PE桥接
针脚分布	1 WH1, 2 WH2, PE: GNYE
额定电压	30$V_{AC/DC}$
电流负荷（40°）	10A
绝缘电阻	≥10^8Ω
信号状态指示器	LED 黄色
触点材料	合金, 黄铜， 镀银
触头载体材料	塑料， PA， 黑色
夹紧基体材料	塑料， PA， 黑色
密封(母头)材料	塑料， NBR
保护电路	不带抑制电路
固定螺丝	合金，铜锌，镀镍
防护类型	CI
标准	DIN EN 175301-803
防护等级 （安装好）	IP65, IP67
机械寿命周期	>100 插拔次数
污染等级	3
类型	弯型

铁路行业先进的技术资料	
标准	DIN EN 50155, DIN EN 45545-2
冲击&振动	1级，B类 (DIN EN 61373)
温度范围	Tx (-40°C...+90°C)
防火依据	DIN EN 45545-2 HL1-3

包含在此数据表中的信息已谨慎编辑，对于正确性，完整性及时间的责任仅限于重大过失
艾查工业自动化产品(上海）有限公司上海市奉贤区奉浦开发区环城北路168号南厂房1楼 邮编201401
| +86 2152968180 |

电缆	ÖLFLEX® TRAIN, 3x0,75mm², S5600

无卤、高阻燃电缆，用于铁路车辆的固定、机械保护装置。电缆符合EN 45545-2（HL1–HL3）的要求。其特点是温度范围广。ÖLFLEX®是德国Lapp GmbH的注册商标。

外径	4,7 mm
电缆护套材料	阻燃、高分子无卤化合物
外被颜色	黑
线芯横截面积	3 x 0.75 mm²
电缆绝缘材料	Polymer compound
线芯颜色	WH 1, WH 2, GNYE
导体结构	37 x 0,16 mm
弯曲半径（固定）	4 x Ø-电缆
弯曲半径（重复）	5 x Ø-电缆
环境温度（重复）	-35°C...+105°C
环境温度（固定）	-45°C...+125°C
防火依据	DIN EN 45545-2 HL1-3
无卤素	是
特性	阻燃, 无卤素, 耐油性, 耐酸碱

分类	
eCl@ss 6.0	27279218
eCl@ss 7.0	27279218
eCl@ss 8.0	27279218
eCl@ss 9.0	27060312
ETIM 5.0	EC001855
ETIM 6.0	EC001855

附件

标签, 阀连接器
https://www.escha.net/cn/8047109

转接器, M12
https://www.escha.net/cn/8081747

保护套管
https://www.escha.net/cn/8081621

包含在此数据表中的信息已谨慎编辑，对于正确性，完整性及时间的责任仅限于重大过失
艾查工业自动化产品(上海）有限公司上海市奉贤区奉浦开发区环城北路168号南厂房1楼 邮编201401
| +86 2152968180 |