M12, 母头, 直型, 3针脚, 保护套管带螺纹压头, 传感器/执行器电缆

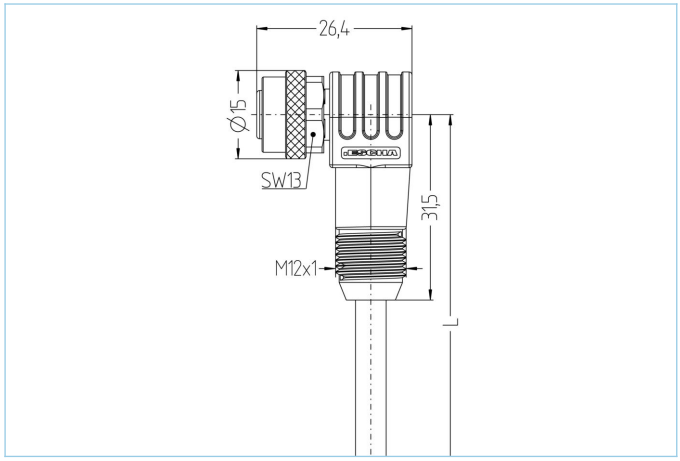



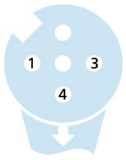

产品信息	
物料描述	AL-WWAKG3-m/S370
物料编号	V0008606
长度	按要求
海关关税编码	85444290

技术参数	
连接头	母头, 弯型, M12, 保护套管带螺纹压头
针脚数	3
针脚分布	1 BN, 3 BU, 4 BK
编码	A
额定电压	250V
电流负荷（40°）	4A
绝缘电阻	>=10^8Ω
电阻	≤ 5mΩ
产品环境温度	-30°C...+90°C
触点材料	合金，铜锡，镀金
触头载体材料	塑料， TPU， 黑色
夹紧基体材料	塑料， TPU， 黑色
连接螺母材料	合金，铜锌，镀镍
密封(母头)材料	FPM/FKM
标准	IEC 61076-2-101
防护等级 （安装好）	IP65, IP67, IP68
机械寿命周期	>100 插拔次数
电缆末端装配	开放式线缆端口
污染等级	3
类型	弯型

包含在此数据表中的信息已谨慎编辑，对于正确性，完整性及时间的责任仅限于重大过失
艾查工业自动化产品(上海）有限公司上海市奉贤区奉浦开发区环城北路168号南厂房1楼 邮编201401
| +86 2152968180 |

电缆	PUR, UL, S370

无卤素弹性控制线，具有较高的机械强度。该电缆具有良好的耐化学品、耐水解及耐微生物性能。最小弯曲半径达到10xD，可用于保护拖链。因其具有良好的焊接现场抗干扰性，该电缆非常适合灵活应用于机器人、机床和金属切削生产中。该电缆符合UL和CSA（ (UL10493/20549; cULus) 要求。

外径	4,30 mm
电缆护套材料	PUR
外被颜色	黑， 类似于 RAL9005
线芯横截面积	3 x 0.34 mm²
电缆绝缘材料	PP
线芯颜色	棕，蓝，黑
导体结构	42 x 0.10 mm
弯曲半径（固定）	5 x Ø-电缆
弯曲半径（重复）	10 x Ø-电缆
环境温度（重复）	-30°C...+90°C
环境温度（固定）	-40°C...+90°C
环境温度（拖链）	-25°C…+60°C
拖链应用	500万次
无卤素	是
扭力	+/-360°/m, ≥ 200万次
电缆额定电压	≤300 V
特性	阻燃, 无卤素, 耐水解, LABS free, 耐油, 抗臭氧, 可回收利用, 符合RoHs, 耐酸碱, 可适应拖链, 抗焊接火花, 耐海水, 无硅, 抗扭, 抗紫外线

附件

装配-装置, M12
https://www.escha.net/cn/8047664

扭矩扳手组
https://www.escha.net/cn/8055431

螺栓, M12
https://www.escha.net/cn/cat/index/sCategory/1473?p=1&o=3&n=15&f=812

电缆剥离工具
https://www.escha.net/cn/8066215

电缆剥离工具
https://www.escha.net/cn/8066216

包含在此数据表中的信息已谨慎编辑，对于正确性，完整性及时间的责任仅限于重大过失
艾查工业自动化产品(上海）有限公司上海市奉贤区奉浦开发区环城北路168号南厂房1楼 邮编201401
| +86 2152968180 |