M12, 母头, 弯型, 5针脚, 屏蔽, 铁路认证

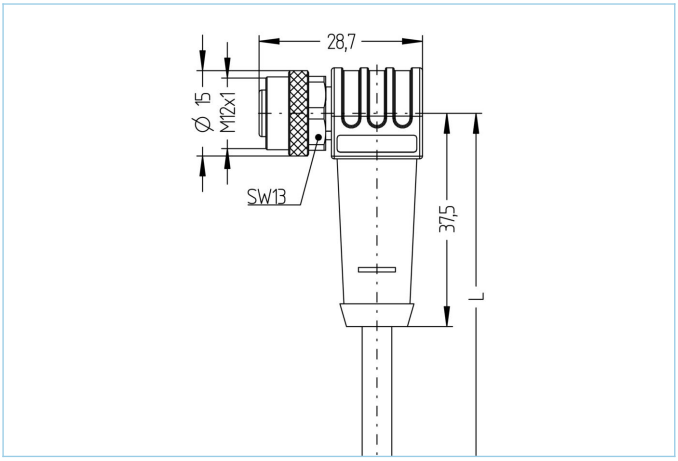



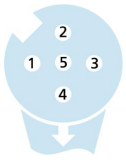

产品信息	
物料描述	RA-WWAKS5.033-2/S5300
物料编号	8121885
长度	2m
海关关税编码	85444290
EAN	4047106339968
技术参数	
连接头	母头, 弯型, M12
针脚数	5
针脚分布	1 WH, 2 BN, 3 GN, 4 YE, 5 GY
编码	A
额定电压	60V
电流负荷（40°）	4A
绝缘电阻	≥10^8Ω
电阻	≤ 5mΩ
触点材料	合金，黄铜，镀金
触头载体材料	塑料， PA， 黑色
夹紧基体材料	塑料， TPU， 黑色
连接螺母材料	合金，铜锌，镀镍
密封(母头)材料	FPM/FKM
屏蔽	带屏蔽
标准	IEC 61076-2-101
机械寿命周期	>100 插拔次数
电缆末端装配	开放式线缆端口
污染等级	3
类型	弯型

包含在此数据表中的信息已谨慎编辑，对于正确性，完整性及时间的责任仅限于重大过失
艾查工业自动化产品(上海）有限公司上海市奉贤区奉浦开发区环城北路168号南厂房1楼 邮编201401
| +86 2152968180 |

铁路行业先进的技术资料	
标准	DIN EN 50155, DIN EN 45545-2
冲击&振动	1级，B类 (DIN EN 61373)
防护等级（安装好）	IP67 (-30°C...+90°C), IP65 (-40°C...+90°C)
温度范围	Tx (-40°C...+90°C)
防火依据	DIN EN 45545-2 HL1-3
电缆	SABIX®, 5x0,50 mm², S5300

无卤电缆，改善了在火灾情况下的性能，易于剥皮，阻燃和自熄。 该电缆用于铁路车辆中的固定，机械保护的安装。 该电缆符合EN 45545-2（HL1-HL3）的要求。 它的特点是温度范围宽。 SABIX®是德国SABBröckskesGmbH & Co. KG的注册商标。

外径	6,3 mm
电缆护套材料	SABIX®
外被颜色	灰， 类似于 RAL7032
线芯横截面积	5 x 0.50 mm²
电缆绝缘材料	SABIX®
线芯颜色	白，棕, 绿, 黄, 灰
导体结构	15 x 0,20 mm
弯曲半径（固定）	5 x Ø-电缆
弯曲半径（重复）	10 x Ø-电缆
环境温度（重复）	-30°C...+90°C
环境温度（固定）	-40°C...+90°C
防火依据	DIN EN 45545-2 HL1-3
屏蔽	是
无卤素	是
特性	阻燃, 无卤素, 符合RoHs, 自动灭火

分类	
eCl@ss 6.0	27279218
eCl@ss 7.0	27279218
eCl@ss 8.0	27279218
eCl@ss 9.0	27060311
ETIM 5.0	EC001855
ETIM 6.0	EC001855

附件
扭矩扳手组 https://www.escha.net/cn/8055431
标记环Ø 9mm https://www.escha.net/cn/cat/index/sCategory/1473?p=1&o=3&n=15&f=809
电缆剥离工具 https://www.escha.net/cn/8066215
螺栓, M12 https://www.escha.net/cn/cat/index/sCategory/1473?p=1&o=3&n=15&f=812
装配-夹, M12 https://www.escha.net/cn/8047660
装配-装置, M12 https://www.escha.net/cn/8047664
防护-夹, M12

包含在此数据表中的信息已谨慎编辑，对于正确性，完整性及时间的责任仅限于重大过失
艾查工业自动化产品(上海）有限公司上海市奉贤区奉浦开发区环城北路168号南厂房1楼 邮编201401
| +86 2152968180 |