M8, 母头, 弯型, 8针脚, 屏蔽, 传感器/执行器电缆

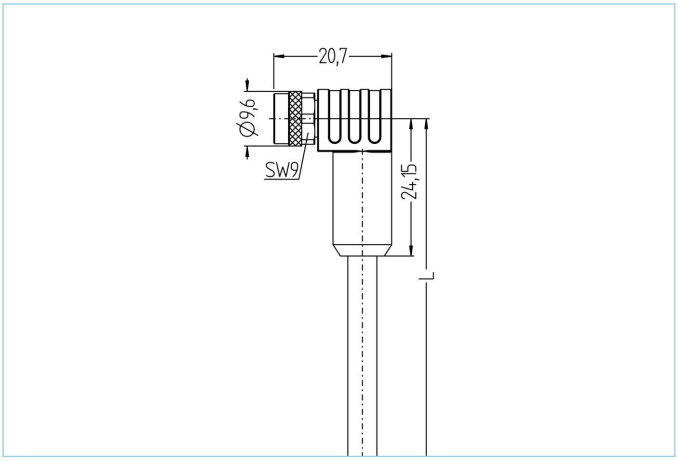





产品信息	
物料描述	AL-SWKPS8-5/P00
物料编号	8114987
长度	5m
海关关税编码	85444290
Step-文件	AL-SWKPS8-m.stp
EAN	4047106317195
技术参数	
连接头	母头, 弯型, M8
针脚数	8
针脚分布	1 WH, 2 BN, 3 GN, 4 YE, 5 GY, 6 PK, 7 BU, 8 RD
额定电压	30V
电流负荷（40°）	1.5A
绝缘电阻	≥10^8Ω
电阻	≤ 5mΩ
产品环境温度	-30°C...+90°C
触点材料	合金，黄铜，镀金
触头载体材料	塑料， TPU， 黑色
夹紧基体材料	塑料， TPU， 黑色
连接螺母材料	合金，铜锌，镀镍
密封(母头)材料	FPM/FKM
屏蔽	带屏蔽
标准	IEC 61076-2-104
防护等级（安装好）	IP65, IP67, IP68
机械寿命周期	>100 插拔次数
电缆末端装配	开放式线缆端口
污染等级	3
类型	弯型

包含在此数据表中的信息已谨慎编辑，对于正确性，完整性及时间的责任仅限于重大过失
艾查工业自动化产品(上海）有限公司上海市奉贤区奉浦开发区环城北路168号南厂房1楼 邮编201401
| +86 2152968180 |

电缆	PVC, P00, GY

用于测量、控制以及传感器技术的聚氯乙烯电缆适用于干燥地区的包装机械、组装和输送技术。高弹性和不受力运动（在特定条件下可用于保护拖链）适用于食品和饮料行业。P01-电缆符合UL和CSA (UL1729/2464; cULus)的要求。屏蔽产品具有非常良好的电磁兼容性能

外径	6,70 mm
电缆护套材料	PVC
外被颜色	灰， 类似于 RAL7040
线芯横截面积	8 x 0.25 mm²
电缆绝缘材料	PVC
线芯颜色	白，棕，绿，黄，灰，粉红，蓝，红
导体结构	14 x 0.15 mm
弯曲半径（固定）	5 x Ø-电缆
弯曲半径（重复）	10 x Ø-电缆
环境温度（重复）	0°C...+80°C
环境温度（固定）	-25°C...+80°C
屏蔽	是
电缆额定电压	≤300 V
特性	具有良好的耐油性和耐化学性, 耐水解, LABS free, 抗臭氧, 可回收利用, 符合RoHs, 耐酸碱, 耐海水, 抗紫外线

分类	
eCl@ss 6.0	27279218
eCl@ss 7.0	27279218
eCl@ss 8.0	27279218
eCl@ss 9.0	27060311
ETIM 5.0	EC001855
ETIM 6.0	EC001855

附件

装配-夹, M8
https://www.escha.net/cn/8047658

扭矩扳手组
https://www.escha.net/cn/8055431

螺栓, M8
https://www.escha.net/cn/8081771

电缆剥离工具
https://www.escha.net/cn/8066215

电缆剥离工具
https://www.escha.net/cn/8066216

装配-装置, M8
https://www.escha.net/cn/8047663

产品链接

https://www.escha.net/cn/8114987

包含在此数据表中的信息已谨慎编辑，对于正确性，完整性及时间的责任仅限于重大过失
艾查工业自动化产品(上海）有限公司上海市奉贤区奉浦开发区环城北路168号南厂房1楼 邮编201401
| +86 2152968180 |