Y型分离器, M12, 公头, 直型, 4+PE, 线缆开放尾端

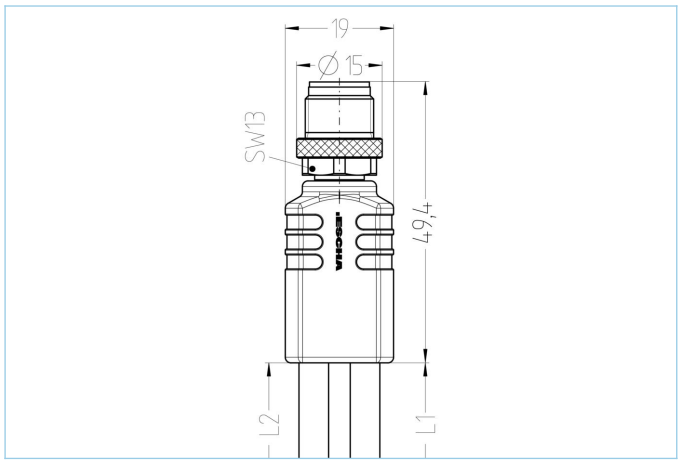



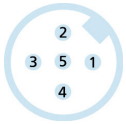

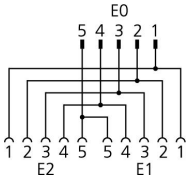

产品信息			
物料描述	YK-FS5M12-2/2/S370		
物料编号	8094583		
长度	2m		
海关关税编码	85444290		
EAN	4047106305390		

技术参数	输出_0	输出_1	输出_2
连接	公头, M12, 直型	开放式线缆端口	开放式线缆端口
触点材料	合金，铜锌，镀金		
触头载体材料	塑料， TPU， 黑色		
连接螺母材料	合金，铜锌，镀镍		
额定电压	60V		
编码	A		
针脚数	5		
电流负荷（40°）	4		

针脚分布	1 BN, 2 WH, 3 BU, 4 BK, 5 GN/YE
绝缘电阻	>=10^8Ω
电阻	≤ 5mΩ
产品环境温度	-30°C...+90°C
夹紧基体材料	塑料， TPU， 黑色
机械寿命周期	>100 插拔次数
标准	IEC 61076-2-101
防护等级（安装好）	IP65, IP67, IP68
电缆末端装配	开放式线缆端口
污染等级	3

包含在此数据表中的信息已谨慎编辑，对于正确性，完整性及时间的责任仅限于重大过失
艾查工业自动化产品(上海）有限公司上海市奉贤区奉浦开发区环城北路168号南厂房1楼 邮编201401
| +86 2152968180 |

电缆	PUR, UL, S370

无卤素弹性控制线，具有较高的机械强度。该电缆具有良好的耐化学品、耐水解及耐微生物性能。最小弯曲半径达到10xD，可用于保护拖链。因其具有良好的焊接现场抗干扰性，该电缆非常适合灵活应用于机器人、机床和金属切削生产中。该电缆符合UL和CSA（ (UL10493/20549; cULus) 要求。

外径	5,20 mm
电缆护套材料	PUR
外被颜色	黑， 类似于 RAL9005
线芯横截面积	5 x 0.34 mm²
电缆绝缘材料	PP
线芯颜色	棕，白，蓝，黑，绿黄
导体结构	42 x 0.10 mm
弯曲半径（固定）	5 x Ø-电缆
弯曲半径（重复）	10 x Ø-电缆
环境温度（重复）	-30°C...+90°C
环境温度（固定）	-40°C...+90°C
环境温度（拖链）	-25°C…+60°C
拖链应用	300万次
无卤素	是
扭力	+/-180°/m, ≥ 100万次
电缆额定电压	≤300 V
特性	阻燃, 无卤素, 耐水解, LABS free, 耐油, 抗臭氧, 可回收利用, 符合RoHs, 耐酸碱, 可适应拖链, 抗焊接火花, 耐海水, 无硅, 抗扭, 抗紫外线

分类	
eCl@ss 6.0	27279218
eCl@ss 7.0	27279218
eCl@ss 8.0	27279218
eCl@ss 9.0	27060313
ETIM 5.0	EC001855
ETIM 6.0	EC001855

包含在此数据表中的信息已谨慎编辑，对于正确性，完整性及时间的责任仅限于重大过失
艾查工业自动化产品(上海）有限公司上海市奉贤区奉浦开发区环城北路168号南厂房1楼 邮编201401
| +86 2152968180 |