法兰, M12, 公头, 直型, 4针脚, L-编码, 前面板安装, 线芯连接, 电源

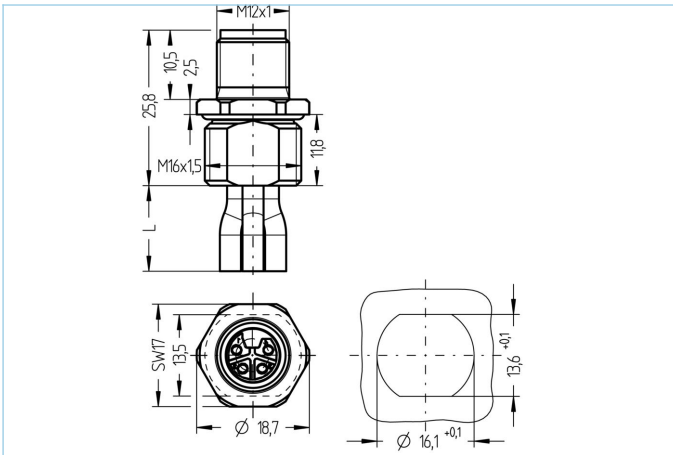

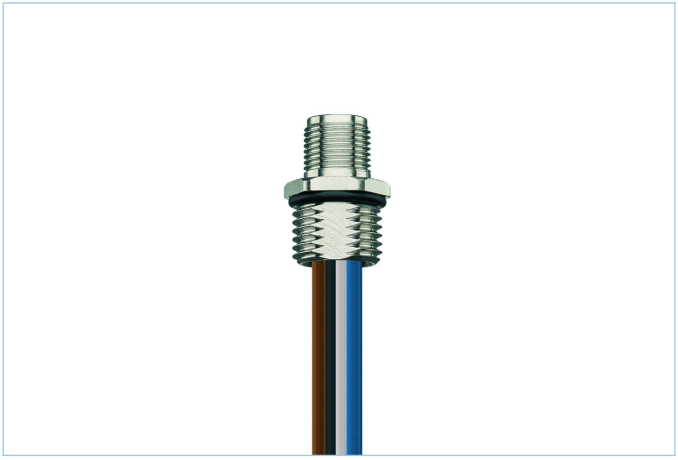

产品信息	
物料描述	PL-FVM12SU4-0,2/M16/S5015
物料编号	8087069
海关关税编码	85444290
包装设备	5
Step-文件	PL-FVM12SU4-m_M16.stp
EAN	4047106257125
专用的	PNO 投诉

技术参数	
连接头	公头, 直型, M12
针脚数	4
编码	L
额定电压	63V_{DC}
电流负荷（40°）	16A
电阻	≤ 3mΩ
产品环境温度	-30°C...+90°C
触点材料	合金，黄铜，镀金
触头载体材料	塑料， PA， 黑色
插座外壳材料	合金，铜锌， 镀镍
密封(母头)材料	FPM/FKM
装配方向	前面板安装（不带固定螺丝）
线芯长度	0.20m
线芯颜色	棕，白，蓝，黑
线芯横截面积	4 x 1.5 mm²
电缆绝缘材料	PVC
锁紧螺纹	M16x1.5

包含在此数据表中的信息已谨慎编辑，对于正确性，完整性及时间的责任仅限于重大过失
艾查工业自动化产品(上海）有限公司上海市奉贤区奉浦开发区环城北路168号南厂房1楼 邮编201401
| +86 2152968180 |

连接类型	线芯连接
标准	IEC 61076-2-111
防护等级 （安装好）	IP65, IP67, IP68
机械寿命周期	>100 插拔次数
污染等级	3
类型	直型

降额曲线

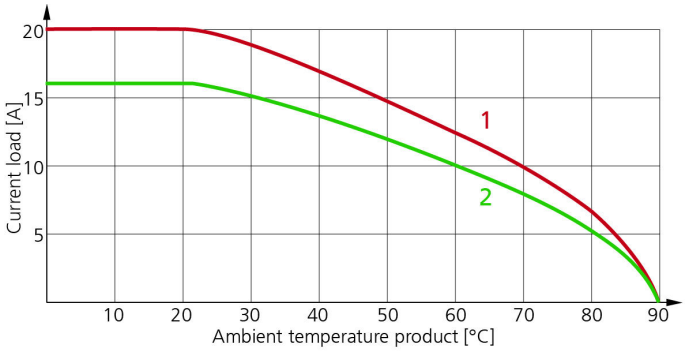

1: 基础曲线。
2: 根据DIN 60512-5-2， 修正系数为0.8的导出曲线

分类

eCl@ss 6.0	27279220
eCl@ss 7.0	27440103
eCl@ss 8.0	27440103
eCl@ss 9.0	27440103
ETIM 5.0	EC002061
ETIM 6.0	EC002061

产品链接

https://www.escha.net/cn/8087069

包含在此数据表中的信息已谨慎编辑，对于正确性，完整性及时间的责任仅限于重大过失
艾查工业自动化产品(上海）有限公司上海市奉贤区奉浦开发区环城北路168号南厂房1楼 邮编201401
| +86 2152968180 |