Flansch, M12, Buchse, gerade, 8-polig, Vorderwandmontage, Litzenanschluss, Edelstahl

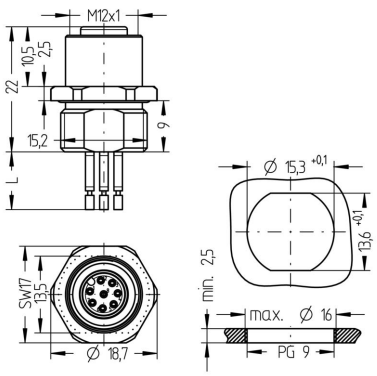

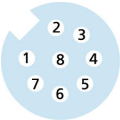


| Produktinformationen | |
|---|---|
| Artikelbezeichnung | AL-FVM12EKUA8-0,5/PG9 |
| Artikel-Nr. | 8082906 |
| Zolltarif-Nr. | 85444290 |
| Verpackungseinheit | 5 |
| Step-Datei | AL-FVM12EKUA8-m_PG9.stp |
| EAN | 4047106240462 |

| Technische Daten | |
|---|---|
| Steckverbinder | Buchse, gerade, M12 |
| Polzahl | 8 |
| Pin-Belegung | 1 WH, 2 BN, 3 GN, 4 YE, 5 GY, 6 PK, 7 BU, 8 RD |
| Codierung | A |
| Bemessungsspannung | 30V |
| Strombelastbarkeit pro Pin (bei 40°C) | 2A |
| Isolationswiderstand | ≥$10^8$Ω |
| Umgebungstemperatur | -30°C...+90°C |
| Material Kontakte | Metall, CuZn, vergoldet |
| Material Kontaktträger | Kunststoff, PA GF, BK |
| Material Flanschgehäuse | Edelstahl 1.4404 |
| Material Dichtung (Buchse) | FPM/FKM |
| Material äußere Dichtung | NBR |
| Montagerichtung | Vorderwandmontage (ohne Befestigungsmutter) |
| Litzenlänge | 0,50m |
| Aderfarben | WH, BN, GN, YE, GY, PK, BU, RD |
| Aderquerschnitt | 8 x 0,25 mm² |
| Material Aderisolierung | PVC |
| Befestigungsgewinde | PG9 |

Die in diesem Datenblatt enthaltenen Angaben wurden mit der größtmöglichen Sorgfalt erarbeitet. Für Richtigkeit, Vollständigkeit und Aktualität ist die Haftung auf grobes Verschulden begrenzt.

| | |
|---|---|
| Anschlussart | Litzenanschluss |
| Normen | IEC 61076-2-101 |
| Schutzart (montiert) | IP65, IP67, IP68 |
| Mechanische Lebensdauer | >100 Steckzyklen |
| Verschmutzungsgrad | 3 |
| Ausführung | gerade |

## Klassifikationen

| | |
|---|---|
| eCl@ss 6.0 | 27279220 |
| eCl@ss 7.0 | 27440103 |
| eCl@ss 8.0 | 27440103 |
| eCl@ss 9.0 | 27440103 |
| ETIM 5.0 | EC002061 |
| ETIM 6.0 | EC002061 |

## Link zum Produkt

https://www.escha.net/de/Produkte/Standard/Einbaustecker/8082906

Die in diesem Datenblatt enthaltenen Angaben wurden mit der größtmöglichen Sorgfalt erarbeitet. Für Richtigkeit, Vollständigkeit und Aktualität ist die Haftung auf grobes Verschulden begrenzt.