法兰 延长电缆, M12, 母头, 直型, 8针脚, X-编码, 屏蔽, 铁路认证

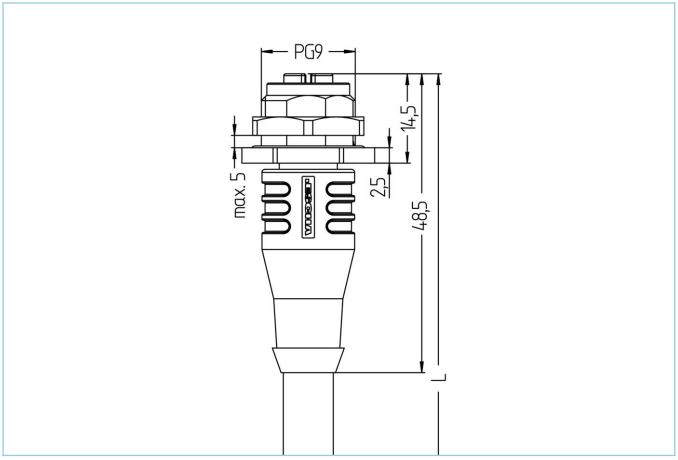

产品信息	
物料描述	RA-FKFDSX8.066-5/S5006VT
物料编号	8081263
长度	5m
海关关税编码	85444290
Step-文件	RA-FKFDSX8-L_S5006.stp
EAN	4047106230098

技术参数	
连接头	母头, 直型, M12
针脚数	8
针脚分布	1 WH, 2 OG; 3 WH, 4 GN; 5 WH, 6 BN; 7 WH, 8 BU
编码	X
额定电压	50V_{AC} | 60V_{DC}
电流负荷（40°）	0.5A
绝缘电阻	≥10^8Ω
电阻	≤ 5mΩ
传输特性	Cat6A
触点材料	合金，黄铜，镀金
触头载体材料	塑料， PA， 黑色
夹紧基体材料	塑料， TPU， 黑色
插座外壳材料	合金，铜锌， 镀镍
密封(母头)材料	FPM/FKM
防护密封件材料	NBR
屏蔽	带屏蔽
装配方向	后面板安装（带固定螺丝）
墙壁厚度 (Δh)	1,0...5,0 mm
锁紧螺纹	PG9

包含在此数据表中的信息已谨慎编辑，对于正确性，完整性及时间的责任仅限于重大过失
艾查工业自动化产品(上海）有限公司上海市奉贤区奉浦开发区环城北路168号南厂房1楼 邮编201401
| +86 2152968180 |

连接类型	电缆
标准	IEC 61076-2-109
机械寿命周期	>100 插拔次数
电缆末端装配	开放式线缆端口
污染等级	2
类型	直型

铁路行业先进的技术资料	
标准	DIN EN 50155, DIN EN 45545-2
冲击&振动	1级，B类 (DIN EN 61373)
防护等级（安装好）	IP67 (-30°C...+90°C), IP65 (-40°C...+90°C)
温度范围	Tx (-40°C...+90°C)
防火依据	DIN EN 45545-2 HL1-3
电缆	Cat7, BETAtrans®, RW, 4x2xAWG26/7, S5006VT

无卤电子束交联CAT5电缆，提升了防火性能。该电缆可用于轨道车辆和公共汽车内部的固定和保护安装，并完全符合EN 45545 - 2（HL1 - HL3)的要求。它适合所有D类(ECN)，依据IEEE802.3的以太网应用。对于安装，须符合EN 50355和EN 50343准则。
由于其较小的直径，该电缆只能应用于M12×1弯型和RJ45连接器。BETAtrans®是瑞士LEONI Studer AG的注册商标。

外径	6,60 mm
电缆护套材料	BETAtrans® Polyolefin Copolymer
外被颜色	紫
线芯横截面积	4 x 2 x AWG26
电缆绝缘材料	BETAtrans® Cell PE
线芯颜色	白/橙, 白/绿, 白/棕, 白/蓝
导体结构	7 x 0.20 mm
弯曲半径（固定）	5 x Ø-电缆
弯曲半径（重复）	6 x Ø-电缆
环境温度（固定）	-40°C...+80°C
防火依据	DIN EN 45545-2 HL1-3, DIN 5510 防火等级 1-4, NF F16-101 类别 A1，A2， B, UNI CEI 11170 危险等级 LR1-LR4, NFPA 130, UN ECE R 118
屏蔽	是
无卤素	是
传输特性	Cat7
电缆额定电压	125 VAC
特性	增强热负荷, 阻燃, 低烟, 无卤素, LABS free, 耐油性, 符合RoHs

分类	
eCl@ss 6.0	27060307
eCl@ss 7.0	27060307
eCl@ss 8.0	27060307
eCl@ss 9.0	27060307
ETIM 5.0	EC000830
ETIM 6.0	EC000830

附件

电缆剥离工具
https://www.escha.net/cn/8066215

装配-夹, M12
https://www.escha.net/cn/8047660

装配-装置, M12
https://www.escha.net/cn/8047664

法兰备用螺母
https://www.escha.net/cn/8004913

标记环Ø 9mm
https://www.escha.net/cn/cat/index/sCategory/1473?p=1&o=3&n=15&f=809

螺栓, M12
https://www.escha.net/cn/cat/index/sCategory/1473?p=1&o=3&n=15&f=812

包含在此数据表中的信息已谨慎编辑，对于正确性，完整性及时间的责任仅限于重大过失
艾查工业自动化产品(上海）有限公司上海市奉贤区奉浦开发区环城北路168号南厂房1楼 邮编201401
| +86 2152968180 |