法兰, M12, 公头, 直型, 8针脚, 前面板安装, 线芯连接

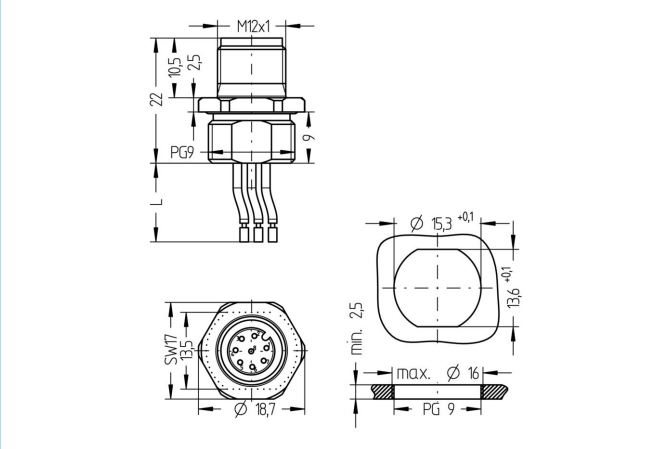

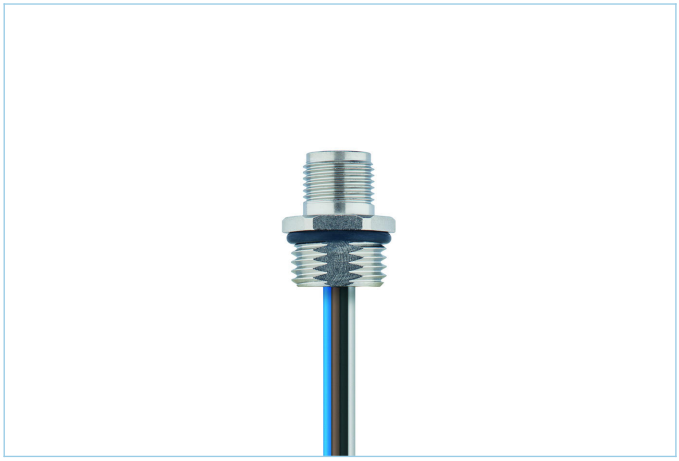

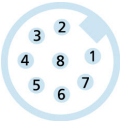

产品信息	
物料描述	AL-FVM12SUA8-0,5/PG9
物料编号	8072494
海关关税编码	85444290
包装设备	5
Step-文件	AL-FVM12SUA8-m_PG9.stp
EAN	4047106169800

技术参数	
连接头	公头, 直型, M12
针脚数	8
针脚分布	1 WH, 2 BN, 3 GN, 4 YE, 5 GY, 6 PK, 7 BU, 8 RD
编码	A
额定电压	30V
电流负荷（40°）	2A
绝缘电阻	≥10^8Ω
产品环境温度	-30°C...+90°C
触点材料	合金，黄铜，镀金
触头载体材料	塑料， PA GF， 黑色
插座外壳材料	合金，铜锌， 镀镍
防护密封件材料	NBR
装配方向	前面板安装（不带固定螺丝）
线芯长度	0.50m
线芯颜色	白，棕，绿，黄，灰，粉红，蓝，红
线芯横截面积	8 x 0.25 mm²
电缆绝缘材料	PVC
锁紧螺纹	PG9
连接类型	线芯连接
标准	IEC 61076-2-101
防护等级 （安装好）	IP65, IP67, IP68
机械寿命周期	>100 插拔次数
污染等级	3
类型	直型

包含在此数据表中的信息已谨慎编辑，对于正确性，完整性及时间的责任仅限于重大过失
艾查工业自动化产品(上海）有限公司上海市奉贤区奉浦开发区环城北路168号南厂房1楼 邮编201401
| +86 2152968180 |

分类	
eCl@ss 6.0	27279220
eCl@ss 7.0	27440103
eCl@ss 8.0	27440103
eCl@ss 9.0	27440103
ETIM 5.0	EC002061
ETIM 6.0	EC002061

产品链接

https://www.escha.net/cn/8072494

包含在此数据表中的信息已谨慎编辑，对于正确性，完整性及时间的责任仅限于重大过失
艾查工业自动化产品(上海）有限公司上海市奉贤区奉浦开发区环城北路168号南厂房1楼 邮编201401
| +86 2152968180 |