M12, 母头, 弯型, 3针脚, 食品饮料加工行业

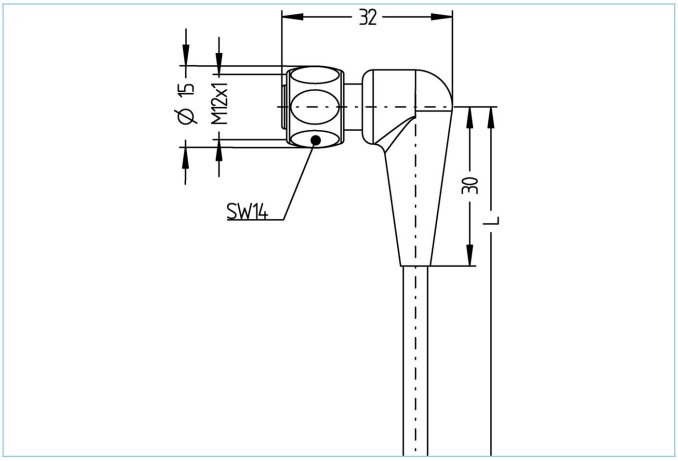

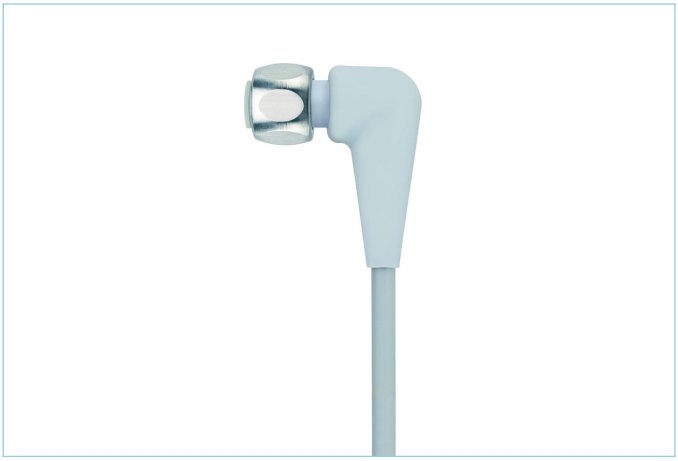

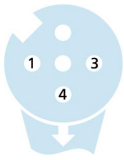

产品信息	
物料描述	FB-WWAKH3-10/P00
物料编号	8063836
长度	10m
海关关税编码	85444290
Step-文件	FB-WWAKH3.stp
EAN	4047106151454
技术参数	
连接头	母头, 弯型, M12
针脚数	3
针脚分布	1 BN, 3 BU, 4 BK
编码	A
额定电压	250V
电流负荷（40°）	4A
绝缘电阻	≥10^8Ω
电阻	≤ 5mΩ
产品环境温度	-40°C...+105°C
触点材料	合金，黄铜，镀金
触头载体材料	塑料， PP， 灰色
夹紧基体材料	塑料， PP， 灰色
连接螺母材料	不锈钢， V4A
密封(母头)材料	EPDM
标准	IEC 61076-2-101
防护等级 （安装好）	IP65, IP67, IP68, IP69
机械寿命周期	>100 插拔次数
电缆末端装配	开放式线缆端口
污染等级	3
类型	弯型

包含在此数据表中的信息已谨慎编辑，对于正确性，完整性及时间的责任仅限于重大过失
艾查工业自动化产品(上海）有限公司上海市奉贤区奉浦开发区环城北路168号南厂房1楼 邮编201401
| +86 2152968180 |

电缆	PVC, P00, GY

用于测量、控制以及传感器技术的聚氯乙烯电缆适用于干燥地区的包装机械、组装和输送技术。高弹性和不受力运动（在特定条件下可用于保护拖链）适用于食品和饮料行业。

外径	4,20 mm
电缆护套材料	PVC
外被颜色	灰， 类似于 RAL7040
线芯横截面积	3 x 0.34 mm²
电缆绝缘材料	PVC
线芯颜色	棕，蓝，黑
导体结构	19 x 0.15 mm
弯曲半径（固定）	5 x Ø-电缆
弯曲半径（重复）	10 x Ø-电缆
环境温度（重复）	0°C...+80°C
环境温度（固定）	-25°C...+80°C
电缆额定电压	≤300 V
特性	具有良好的耐油性和耐化学性, LABS free, 抗臭氧, 可回收利用, 符合RoHs, 耐酸碱, 耐海水, 抗紫外线

分类	
eCl@ss 6.0	27279218
eCl@ss 7.0	27279218
eCl@ss 8.0	27279218
eCl@ss 9.0	27060311
ETIM 5.0	EC001855
ETIM 6.0	EC001855

附件

装配-装置, M12
https://www.escha.net/cn/8047664

扭矩扳手组
https://www.escha.net/cn/8055431

标记环Ø 9mm
https://www.escha.net/cn/cat/index/sCategory/1473?p=1&o=3&n=15&f=809

电缆剥离工具
https://www.escha.net/cn/8066215

电缆剥离工具
https://www.escha.net/cn/8066216

食品饮料加工行业, 转接
https://www.escha.net/cn/8063392

产品链接

https://www.escha.net/cn/8063836

包含在此数据表中的信息已谨慎编辑，对于正确性，完整性及时间的责任仅限于重大过失
艾查工业自动化产品(上海）有限公司上海市奉贤区奉浦开发区环城北路168号南厂房1楼 邮编201401
| +86 2152968180 |