Flansch, M12, Buchse, gewinkelt, 8-polig, X-codiert, Hinterwandmontage, Printanschluss, geschirmt, Industrial Ethernet

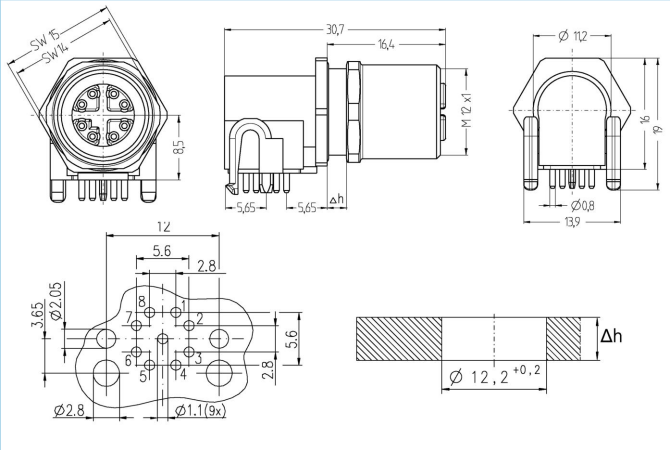

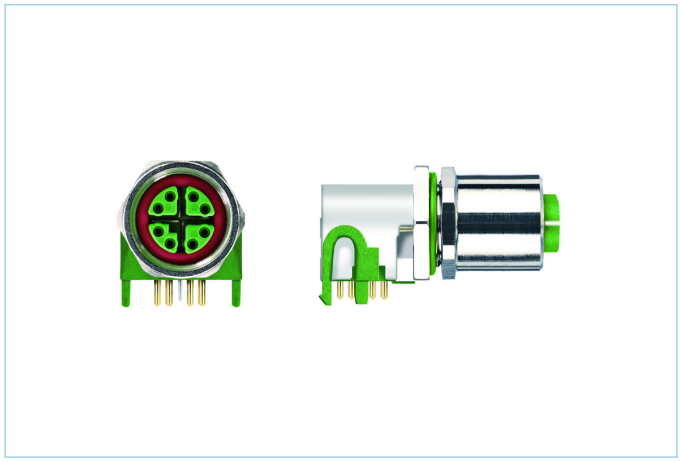

Produktinformationen	
Artikelbezeichnung	IE-WFKFSX8-P/12/S3540
Artikel-Nr.	8059346
Zolltarif-Nr.	85366990
Verpackungseinheit	10
Step-Datei	IE-WFKFSX8-P_12_S3540.stp
EAN	4047106147808

Technische Daten	
Steckverbinder	Buchse, gewinkelt, M12
Polzahl	8
Codierung	X
Bemessungsspannung	50VAC | 60VDC
Strombelastbarkeit pro Pin (bei 40°C)	0,5A
Isolationswiderstand	≥10^8Ω
Übertragungseigenschaften	Cat6A
Umgebungstemperatur	-40°C...+85°C
Material Kontakte	Metall, CuZn, vergoldet
Material Kontaktträger	Kunststoff, PA, GN
Material Flanschgehäuse	Metall, CuZn, vernickelt
Material Dichtung (Buchse)	FPM/FKM
Schirmung	mit Schirmung
Montagerichtung	Hinterwandmontage (inkl. Befestigungsmutter)
Wandstärkenbereich (Δh)	2,5...4,0 mm
Anschlussart	Printanschluss
Normen	IEC 61076-2-109
Schutzart (montiert)	IP65, IP67, IP68
Mechanische Lebensdauer	>100 Steckzyklen
Verschmutzungsgrad	2
Ausführung	gewinkelt

Die in diesem Datenblatt enthaltenen Angaben wurden mit der größtmöglichen Sorgfalt erarbeitet. Für Richtigkeit, Vollständigkeit und Aktualität ist die Haftung auf grobes Verschulden begrenzt.

Erweiterte Technische Daten rail approved	
Normen	DIN EN 50155, DIN EN 45545-2
Schock & Vibration	Klasse 1, Kategorie B (DIN EN 61373)
Schutzart (montiert)	IP65, IP67, IP68
Temperaturbereich	Tx (-40°C...+85°C)
Brandschutz gemäß	DIN EN 45545-2 HL1-3

Klassifikationen	
eCl@ss 6.0	27279220
eCl@ss 7.0	27440103
eCl@ss 8.0	27440103
eCl@ss 9.0	27440103
ETIM 5.0	EC002061
ETIM 6.0	EC002061

Link zum Produkt

https://www.escha.net/de/Produkte/Standard/Einbaustecker/8059346

Die in diesem Datenblatt enthaltenen Angaben wurden mit der größtmöglichen Sorgfalt erarbeitet. Für Richtigkeit, Vollständigkeit und Aktualität ist die Haftung auf grobes Verschulden begrenzt.