M8, 母头, 直型, 4针脚, 食品饮料加工行业

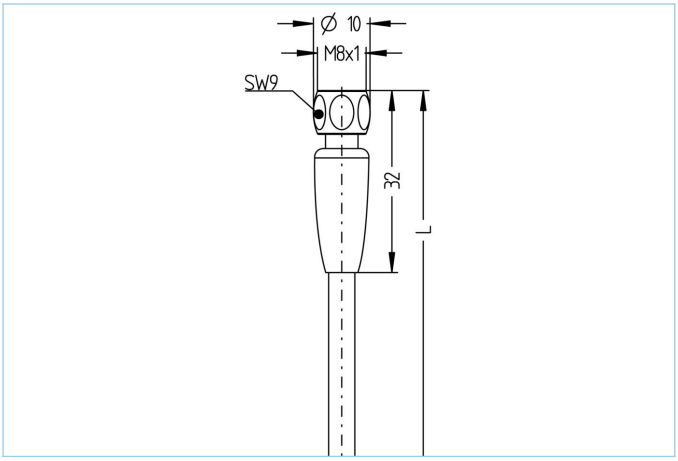

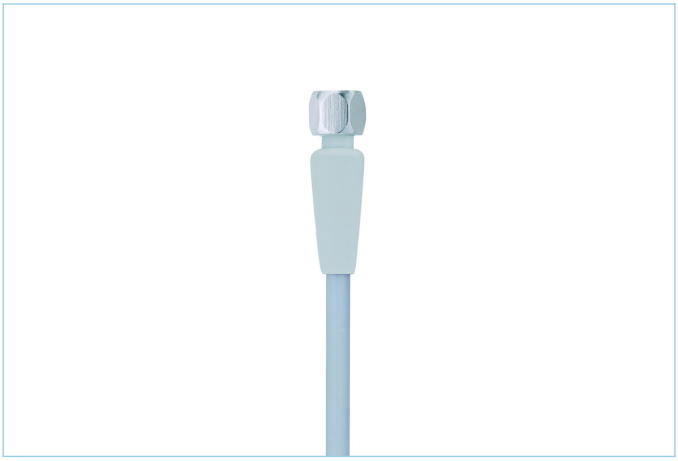

FDA COMPLIANT ECOLAB 50 CE UK CA

产品信息	
物料描述	FB-SKPH4-10/S3930
物料编号	8058574
长度	10m
海关关税编码	85444290
Step-文件	FB-SKPH4.stp
EAN	4047106141967
技术参数	
连接头	母头, 直型, M8
针脚数	4
针脚分布	1 BN, 2 WH, 3 BU, 4 BK
额定电压	60V
电流负荷（40°）	4A
绝缘电阻	≥10^8Ω
产品环境温度	-40°C...+105°C
触点材料	合金，黄铜，镀金
触头载体材料	塑料， PP， 灰色
夹紧基体材料	塑料， PP， 灰色
连接螺母材料	不锈钢， V4A
密封(母头)材料	EPDM
标准	IEC 61076-2-104
防护等级 （安装好）	IP65, IP67, IP68, IP69
机械寿命周期	>100 插拔次数
电缆末端装配	开放式线缆端口
污染等级	3
类型	直型

包含在此数据表中的信息已谨慎编辑，对于正确性，完整性及时间的责任仅限于重大过失
艾查工业自动化产品(上海）有限公司上海市奉贤区奉浦开发区环城北路168号南厂房1楼 邮编201401
| +86 2152968180 |

电缆	TPE, S3930, GY

具有高位限定电线以及特殊聚酯绝缘的TPE-O护套电缆耐所有常见酸碱清洁剂和消毒剂。不含聚氯乙烯的塑料能防止因清洁剂而造成变色和硬化。适用于食品和饮料行业。由于其使用的材料，它也适用于机器和厂房建设。高稳定性，良好的保护拖链和扭转适用性

外径	4,60 mm
电缆护套材料	TPE
外被颜色	灰，类似于 RAL7035
线芯横截面积	4 x 0.34 mm²
电缆绝缘材料	TPE
线芯颜色	棕，白，蓝，黑
导体结构	42 x 0.10 mm
弯曲半径（固定）	5 x Ø-电缆
弯曲半径（重复）	10 x Ø-电缆
环境温度（重复）	-25°C...+105°C
环境温度（固定）	-40°C...+105°C
环境温度（拖链）	-25°C…+60°C
无卤素	是
电缆额定电压	≤240 VAC
特性	增强热负荷, 无卤素, 优越的耐酸碱, 耐水解, LABS free, 抗臭氧, 可回收利用, 符合RoHs, 可适应拖链, 耐海水, 抗扭, 经验证的清洁剂和消毒剂抗性, 经验证的清洁剂和消毒剂抗性

分类

eCl@ss 6.0	27279218
eCl@ss 7.0	27279218
eCl@ss 8.0	27279218
eCl@ss 9.0	27060311
ETIM 5.0	EC001855
ETIM 6.0	EC001855

附件

装配-装置, M8
https://www.escha.net/cn/8047663

扭矩扳手组
https://www.escha.net/cn/8055431

标记环Ø 9mm
https://www.escha.net/cn/cat/index/sCategory/1473?p=1&o=3&n=15&f=809

电缆剥离工具
https://www.escha.net/cn/8066216

电缆剥离工具
https://www.escha.net/cn/8066215

产品链接

https://www.escha.net/cn/8058574

包含在此数据表中的信息已谨慎编辑，对于正确性，完整性及时间的责任仅限于重大过失
艾查工业自动化产品(上海）有限公司上海市奉贤区奉浦开发区环城北路168号南厂房1楼 邮编201401
| +86 2152968180 |