适配器单元, M12, 保护套管 5m, 黑

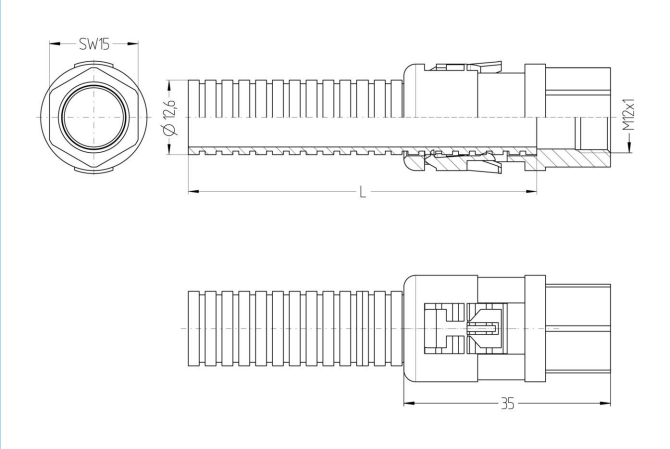

产品信息	
物料描述	Adapterstück M12x1 mit 5m Schutzschlauch
物料编号	8055810
长度	5m
海关关税编码	39269097
包装设备	1
EAN	4047106158392
技术参数	
颜色	黑色，类似于RAL9005
分类	
eCl@ss 7.0	27439201
eCl@ss 8.0	27439201
eCl@ss 9.0	27430308
ETIM 5.0	EC001469
ETIM 6.0	EC001469

包含在此数据表中的信息已谨慎编辑，对于正确性，完整性及时间的责任仅限于重大过失
艾查工业自动化产品(上海）有限公司上海市奉贤区奉浦开发区环城北路168号南厂房1楼 邮编201401
| +86 2152968180 |