M12, 公头, 直型, 8针脚, X-编码, RJ45, 公头, 直型, 8针脚, 屏蔽, 工业以太网 10 GBit/s

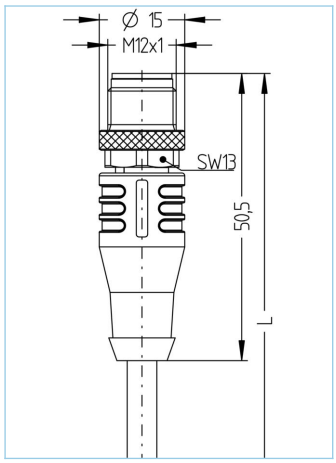

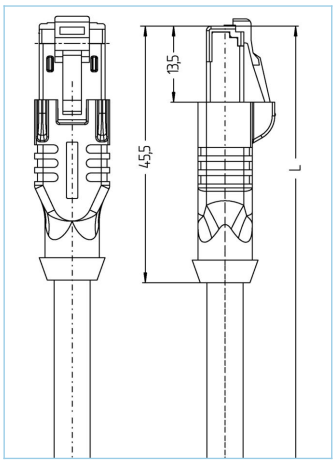

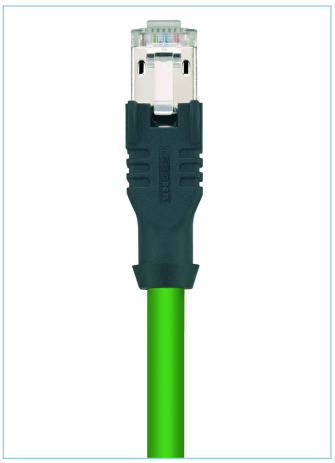

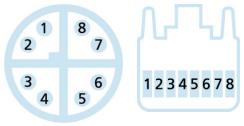

产品信息	
物料描述	IE-WASSX8.066-1-IE-RJ45SS8.002/S3500
物料编号	8053444
长度	1m
海关关税编码	85444290
Step-文件	IE-WASSX8-L-IE-RJ45SS8_S3500.stp
EAN	4047106139148
标签套管	2块

技术参数	A面	B面
连接头	公头, 直型, M12	公头, 直型, RJ45
针脚数	8	8
针脚分布	1 WHOG, 2 OG; 3 WHGN, 4 GN; 5 WHBN, 6 BN; 7 WHBU, 8 BU	1 WHOG, 2 OG; 3 WHGN, 4 BU; 5 WHBU, 6 GN; 7 WHBN, 8 BN
配置		T568B
编码	X	
额定电压	50V_{AC} | 60V_{DC}	60V
电流负荷 (40°)	0.5A	1A
绝缘电阻	≥10^8Ω	≥10^8Ω
传输特性	Cat6A	Cat6A
产品环境温度	-30°C...+90°C	-40°C...+70°C
触点材料	合金，铜锌，镀金	合金，铜锡，镀金
触头载体材料	塑料， PA	塑料
夹紧基体材料	塑料， TPU， 黑色	塑料， TPE， 黑色
连接螺母材料	合金，铜锌，镀镍	
屏蔽	with 屏蔽	with 屏蔽
屏蔽防护层材料		合金，铜锌，镀镍
标准	IEC 61076-2-109	IEC 60603-7-51
防护等级 (安装好)	IP65, IP67, IP68	IP20
机械寿命周期	>100 插拔次数	>750 插拔次数
防护等级	2	1

包含在此数据表中的信息已谨慎编辑，对于正确性，完整性及时间的责任仅限于重大过失
艾查工业自动化产品(上海）有限公司上海市奉贤区奉浦开发区环城北路168号南厂房1楼 邮编201401
| +86 2152968180 |

业先进的技术资料 UL	
额定电压	30$V_{AC/DC}$
额定电流	0,5A

电缆	Cat7, PUR, UL, S3500

用于自动化和现场总线技术中保证工业数据安全传输的屏蔽聚氨酯电缆。该电缆符合 UL-Style 20963和Cat7 (电性能依据 EN50288-4-2) 的要求。材料和构造性设置可提高电缆的机械应力（磨损、弯曲、振动等）。

外径	6,40 mm
电缆护套材料	PUR
外被颜色	绿 ， 类似于 RAL6018
线芯横截面积	4 x 2 x 0.14 mm²
电缆绝缘材料	PE
线芯颜色	白/橙；白/绿；白/棕；白/蓝
导体结构	7 x 0.16 mm
弯曲半径（固定）	5 x Ø-电缆
弯曲半径（重复）	10 x Ø-电缆
环境温度（重复）	-20°C...+60°C
环境温度（固定）	-40°C...+80°C
屏蔽	是
无卤素	是
传输特性	Cat7
电缆额定电压	30 V UL rating
特性	无卤素, 高弹性, 耐水解, 无火花蔓延, 无腐蚀性气体, LABS free, 抗微生物, 耐油, 可回收利用, 符合RoHs, 耐酸碱, 耐海水, 抗紫外线

分类	
eCl@ss 6.0	27060307
eCl@ss 7.0	27060307
eCl@ss 8.0	27060307
eCl@ss 9.0	27060307
ETIM 5.0	EC000830
ETIM 6.0	EC000830

附件

RJ45未锁定的夹装
https://www.escha.net/cn/cat/index/sCategory/1473?p=1&o=3&n=15&f=807

标记环Ø 9mm
https://www.escha.net/cn/cat/index/sCategory/1473?p=1&o=3&n=15&f=809

螺帽, M12
https://www.escha.net/cn/cat/index/sCategory/1473?p=1&o=3&n=15&f=811

产品链接

https://www.escha.net/cn/8053444

包含在此数据表中的信息已谨慎编辑，对于正确性，完整性及时间的责任仅限于重大过失
艾查工业自动化产品(上海）有限公司上海市奉贤区奉浦开发区环城北路168号南厂房1楼 邮编201401
| +86 2152968180 |