阀连接器, 防护类型 BI, 2+PE, M12, 公头, 直型, 4+PE, 抑制二极管, 传感器/执行器电缆

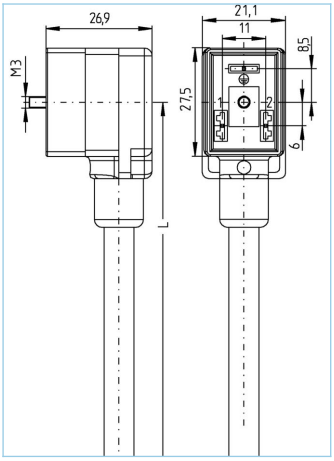

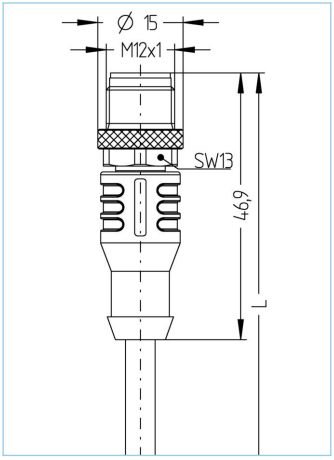

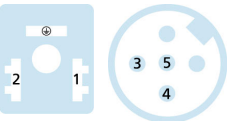

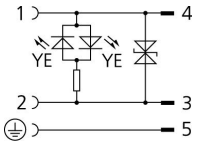

产品信息	
物料描述	VBI21-24.3-2-AL-WAS5.002/P01
物料编号	8052279
长度	2m
海关关税编码	85444290
Step-文件	VBI21-24.3-L-AL-WAS5.stp
EAN	4047106116590
标签套管	2块

技术参数	A面	B面
连接头	母头, 弯型, BI阀	公头, 直型, M12
针脚数	2+PE	4+PE
针脚分布	1 BN, 2 BU	3 BU, 4 BN, 5 GNYE
编码		A
额定电压	30$V_{AC/DC}$	60V
电流负荷（40°）	4A	4A
绝缘电阻	≥10^8Ω	≥10^8Ω
产品环境温度	-30°C...+90°C	-30°C...+90°C
触点材料	合金，铜锌， 镀银	合金，铜锌，镀金
触头载体材料	塑料， PA， 黑色	塑料， TPU， 黑色
夹紧基体材料	塑料， TPU， 黑色， 透明色	塑料， TPU， 黑色
连接螺母材料		合金，铜锌，镀镍
密封（母头）材料	塑料， TPU	
信号状态指示器	LED 黄色	
保护电路	抑制二极管	
固定螺丝	合金，铜锌，镀镍	
防护类型	BI	
标准	DIN EN 175301-803	IEC 61076-2-101
防护等级 (安装好)	IP65, IP67, IP68	IP65, IP67, IP68
机械寿命周期	>100 插拔次数	>100 插拔次数
防护等级	3	3

包含在此数据表中的信息已谨慎编辑，对于正确性，完整性及时间的责任仅限于重大过失
艾查工业自动化产品(上海）有限公司上海市奉贤区奉浦开发区环城北路168号南厂房1楼 邮编201401
| +86 2152968180 |

电缆	PVC, UL, P01, GY

用于测量、控制以及传感器技术的聚氯乙烯电缆适用于干燥地区的包装机械、组装和输送技术。高弹性和不受力运动（在特定条件下可用于保护拖链）适用于食品和饮料行业。P01-电缆符合UL和CSA (UL1729/2464; cULus) 的要求。

外径	5,30 mm
电缆护套材料	PVC
外被颜色	灰， 类似于 RAL7040
线芯横截面积	4+1 x 0.34mm²
电缆绝缘材料	PVC
线芯颜色	棕，白，蓝，黑，绿黄
导体结构	19 x 0.15 mm
弯曲半径（固定）	5 x Ø-电缆
弯曲半径（重复）	10 x Ø-电缆
环境温度（重复）	0°C...+80°C
环境温度（固定）	-25°C...+80°C
电缆额定电压	≤300 V
特性	具有良好的耐油性和耐化学性, LABS free, 抗臭氧, 可回收利用, 符合RoHs, 耐酸碱, 耐海水, 抗紫外线

分类	
eCl@ss 6.0	27279218
eCl@ss 7.0	27279218
eCl@ss 8.0	27279218
eCl@ss 9.0	27060312
ETIM 5.0	EC001855
ETIM 6.0	EC001855

附件

标签, 阀连接器
https://www.escha.net/cn/8047109

产品链接

https://www.escha.net/cn/8052279

包含在此数据表中的信息已谨慎编辑，对于正确性，完整性及时间的责任仅限于重大过失
艾查工业自动化产品(上海）有限公司上海市奉贤区奉浦开发区环城北路168号南厂房1楼 邮编201401
| +86 2152968180 |