M12, 母头, 弯型, 5针脚, M12, 公头, 弯型, 5针脚, 传感器/执行器电缆

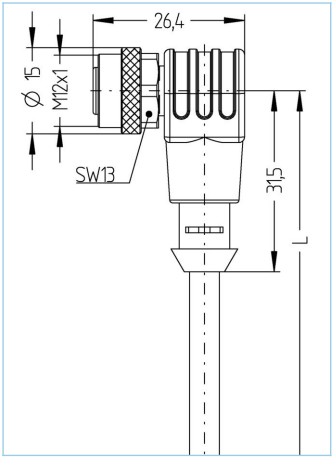


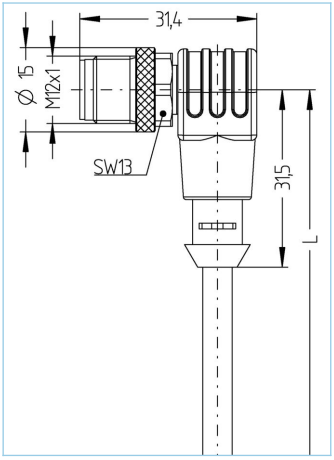

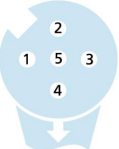

| 产品信息 | |
|---|---|
| 物料描述 | AL-WWAK4.5-1-AL-WWAS4.5/P01 |
| 物料编号 | 8051694 |
| 长度 | 1m |
| 海关关税编码 | 85444290 |
| Step-文件 | AL-WWAK4_5_AL-WWAS4_5.stp |
| EAN | 4047106049584 |
| 标签套管 | 2块 |

| 技术参数 | A面 | B面 |
|---|---|---|
| 连接头 | 母头, 弯型, M12 | 公头, 弯型, M12 |
| 针脚数 | 5 | 5 |
| 针脚分布 | 1 BN, 2 WH, 3 BU, 4 BK, 5 GY | 1 BN, 2 WH, 3 BU, 4 BK, 5 GY |
| 编码 | A | A |
| 额定电压 | 60V | 60V |
| 电流负荷（40°） | 4A | 4A |
| 绝缘电阻 | >=$10^8$Ω | >=$10^8$Ω |
| 电阻 | ≤ 5mΩ | ≤ 5mΩ |
| 产品环境温度 | -30°C...+90°C | -30°C...+90°C |
| 触点材料 | 合金，铜锡，镀金 | 合金，铜锡，镀金 |
| 触头载体材料 | 塑料， TPU， 黑色 | 塑料， TPU， 黑色 |
| 夹紧基体材料 | 塑料， TPU， 黑色 | 塑料， TPU， 黑色 |
| 连接螺母材料 | 合金，铜锌，镀镍 | 合金，铜锌，镀镍 |
| 密封（母头）材料 | FPM/FKM | |
| 标准 | IEC 61076-2-101 | IEC 61076-2-101 |
| 防护等级 (安装好) | IP65, IP67, IP68 | IP65, IP67, IP68 |
| 机械寿命周期 | >100 插拔次数 | >100 插拔次数 |
| 防护等级 | 3 | 3 |

包含在此数据表中的信息已谨慎编辑，对于正确性，完整性及时间的责任仅限于重大过失
艾查工业自动化产品(上海）有限公司上海市奉贤区奉浦开发区环城北路168号南厂房1楼 邮编201401
| +86 2152968180 |

| 电缆 | PVC, UL, P01, GY |
|---|---|

用于测量、控制以及传感器技术的聚氯乙烯电缆适用于干燥地区的包装机械、组装和输送技术。高弹性和不受力运动（在特定条件下可用于保护拖链）适用于食品和饮料行业。P01-电缆符合UL和CSA (UL1729/2464; cULus) 的要求。

| | |
|---|---|
| 外径 | 5,30 mm |
| 电缆护套材料 | PVC |
| 外被颜色 | 灰， 类似于 RAL7040 |
| 线芯横截面积 | 5 x 0.34 mm² |
| 电缆绝缘材料 | PVC |
| 线芯颜色 | 棕，白，蓝，黑，灰 |
| 导体结构 | 19 x 0.15 mm |
| 弯曲半径（固定） | 5 x Ø-电缆 |
| 弯曲半径（重复） | 10 x Ø-电缆 |
| 环境温度（重复） | 0°C...+80°C |
| 环境温度（固定） | -25°C...+80°C |
| 电缆额定电压 | ≤300 V |
| 特性 | 具有良好的耐油性和耐化学性, LABS free, 抗臭氧, 可回收利用, 符合RoHs, 耐酸碱, 耐海水, 抗紫外线 |

| 分类 | |
|---|---|
| eCl@ss 6.0 | 27279218 |
| eCl@ss 7.0 | 27279218 |
| eCl@ss 8.0 | 27279218 |
| eCl@ss 9.0 | 27060311 |
| ETIM 5.0 | EC001855 |
| ETIM 6.0 | EC001855 |

## 附件

装配-夹, M12
https://www.escha.net/cn/8047660

扭矩扳手组
https://www.escha.net/cn/8055431

标记环Ø 9mm
https://www.escha.net/cn/cat/index/sCategory/1473?p=1&o=3&n=15&f=809

螺栓, M12
https://www.escha.net/cn/cat/index/sCategory/1473?p=1&o=3&n=15&f=812

螺帽, M12
https://www.escha.net/cn/cat/index/sCategory/1473?p=1&o=3&n=15&f=811

## 产品链接

https://www.escha.net/cn/8051694

包含在此数据表中的信息已谨慎编辑，对于正确性，完整性及时间的责任仅限于重大过失
艾查工业自动化产品(上海）有限公司上海市奉贤区奉浦开发区环城北路168号南厂房1楼 邮编201401
| +86 2152968180 |