非标准工况使用

- 本公司产品专为工业环境设计。
- 若在超出产品规格的工况下使用，相关责任由客户自行承担。
- 产品适用性必须由客户完成测试并确认许可。

技术规格与材料信息

- 各项规格适用于对应零部件（接头、电缆、导线），不同零部件参数可能存在差异。
- 由于零部件、材料种类不同（A/B 编码侧、电缆等），客户必须核实产品与实际应用场景的兼容性。
- 客户有义务提前核查产品对于环境影响因素（例如温度、湿度等）的适配性

安装与拆卸注意事项

- 严禁带负载插拔连接器。
- 连接器未对接状态下，无防接触保护，务必谨慎操作。
- 未使用的接口必须配备适配保护帽 / 保护堵头，防止介质侵入。

扭矩参数与安装说明

- 必须严格遵守下述扭矩数值，扭矩偏差会造成功能失效。
- 该扭矩值仅适用于 ESCHA 品牌零部件。使用其他厂商零部件时，需另行验证。

拧紧扭矩一览表

连接器		外壳 / 法兰	
M8	0.6 Nm	M12	1.5 Nm
M12	1.0 Nm	M16	2.0 Nm
Valve A	1.0 Nm		
Valve B/BI	1.0 Nm		
Valve C/CI	0.6 Nm		
M16	1.5 Nm		
M23	2.5 Nm		
7/8"	1.5 Nm		

维护说明

- 建议定期检查拧紧扭矩，保障产品正常工作，尤其密封性能。
- ESCHA 可提供配套扭矩扳手套件，用于装配与检测，属于连接技术类附件。 原装配件

IP 防护等级

- 标注的防护等级仅在连接器完全对接拧紧，且全部使用 ESCHA 原厂零部件时生效。
- ESCHA 标准产品 IP-X8 防护定义：水下 2 米，持续 24 小时；ET 系列产品 IP-X8 防护定义：水下 1 米，持续 24 小时。
- IPX9 与 IPX9K 的区别：
  二者均用于高压蒸汽喷射清洗测试，只是执行的标准测试条件不同。

ESCHA GmbH & Co. KG. | Elberfelder Str. 32 | 58553 Halver/Germany

单端预制线缆的电缆端头处理

- 带裸线端的单端线缆出厂已完成标准端头加工处理。下表列出对应的剥线、导线以及护套长度。数据类连接器出厂时电缆端头为平直切口。

- 由于端头剥除护套，成品线缆总长度会增加对应护套剥除段的长度。下图展示电缆标称长度与成品总长度的测量方式。

标准剥线长度

A/B 编码接头	20 mm
ET/ETM 系列接头	20 mm
无源分线器	30 mm
S-/T-/K-/L- 编码接头	50 mm
阀用接头	50 mm
M23 接头	100 mm

弯曲半径及安装要求

- 安装时必须遵守最小弯曲半径，保证机械与电气性能完好。
- 连接器正确安装、线缆合理布线，是实现密封可靠电气连接的前提。
- 数据电缆属于高性能产品，严禁挤压、急折、承受拉力等机械应力。
- 低温（零下）环境安装需格外注意，材料特性会发生改变。
- 扎带不得勒伤、挤压线缆。
- 预留充足线缆长度，用来补偿位移形变。
- 采用线缆回旋圈、螺旋电缆或者拖链，可以延长整套系统使用寿命。

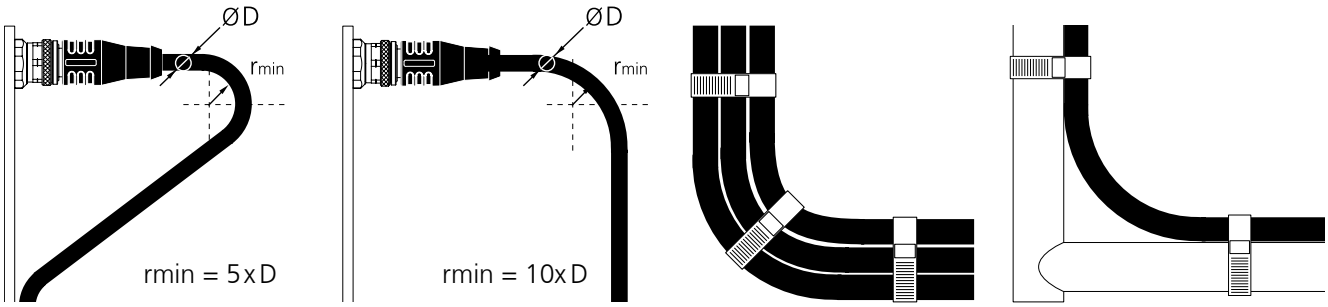

载流能力与降额使用

- 额定电流参照环境温度 40℃条件。
- 环境温度更高时，必须重新核实允许载流量。
- 功率类零部件如有公布降额曲线，请遵照曲线执行。

ESCHA GmbH & Co. KG. | Elberfelder Str. 32 | 58553 Halver/Germany